1 - 1

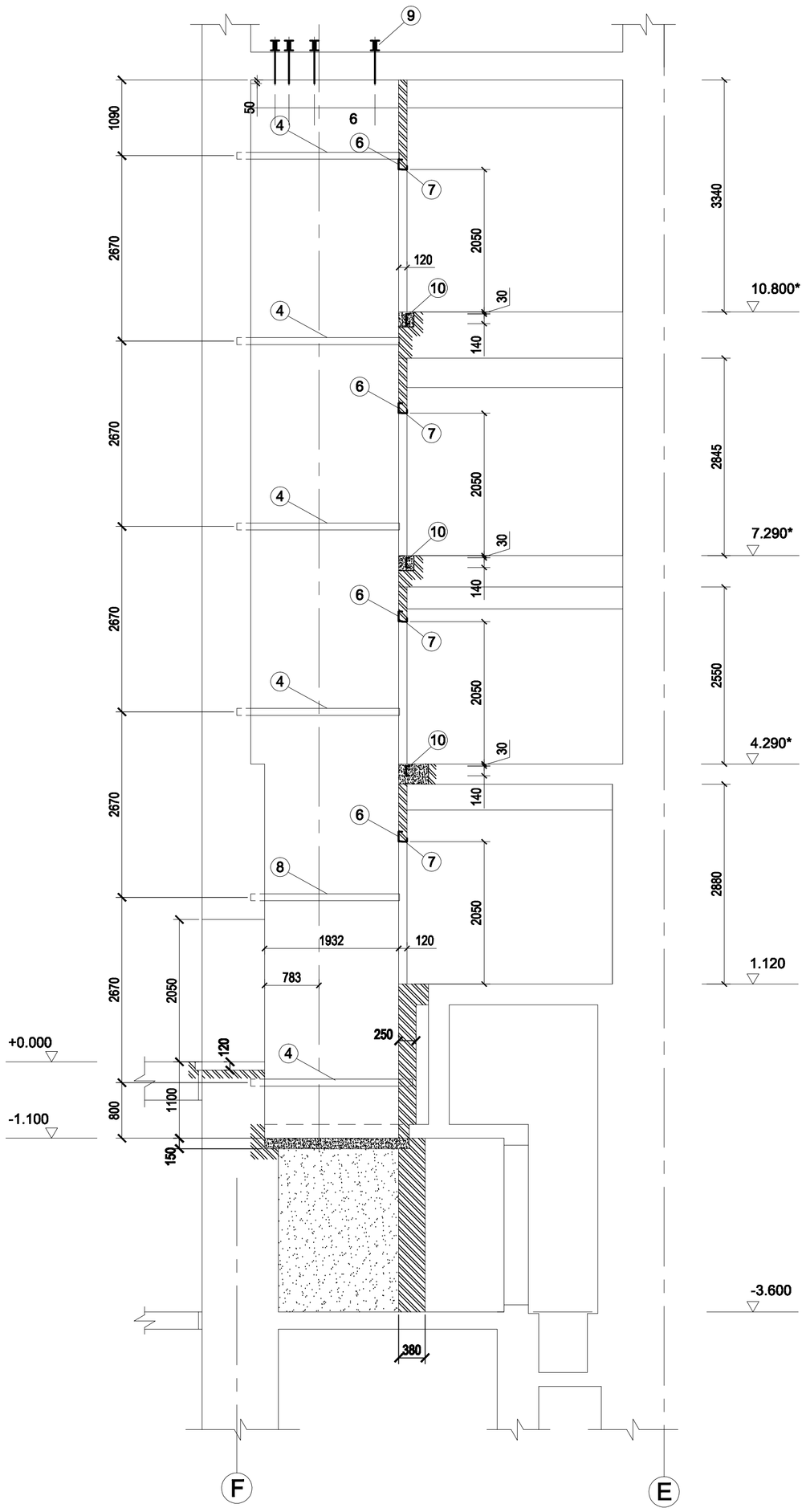

2 - 2

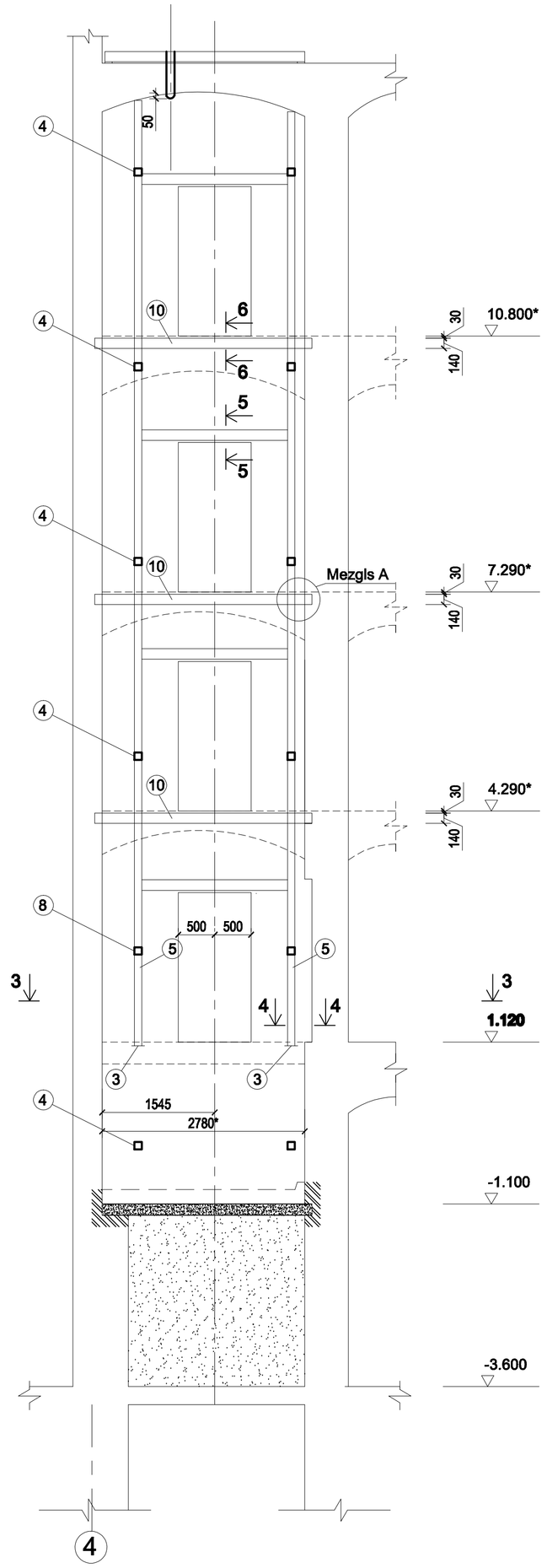

5 - 5
M 1:10

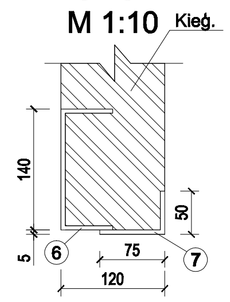

6 - 6
M 1:10

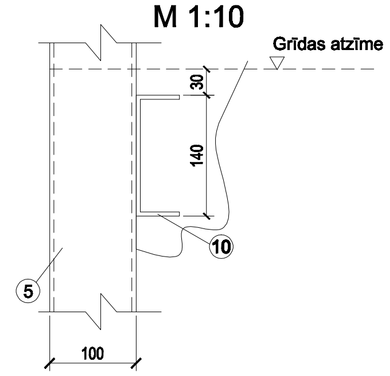

Mezgls A
M 1:10

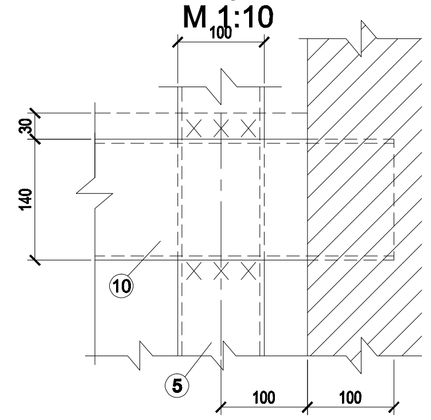

4 - 4
M 1:10

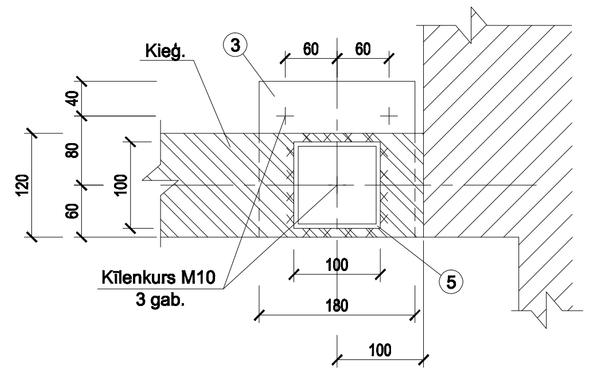

Marka poz.	Nosaukums	Skaits
3	Paliktnis 180x180x10	4
4	Spraislis [ ] 100x100x5 , l=2400	10
5	Statnis [ ] 100x100x5 , l=13000	2
6	Pārsedze [14 , l=2000	4
7	Pārsedze L75x50x5, l=2000	4
8	Spraislis [ ] 100x100x5 , l=2150	2
9	**Āķu sijas [14 , l=2800, āķis**	8
10	Apmale [14 , l=3000	3

Āķi šahtas griestos

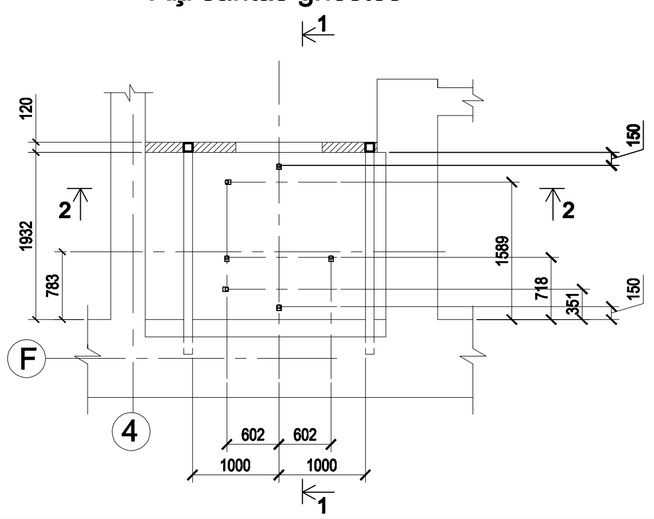

Lifta šahtas plāns 3-3

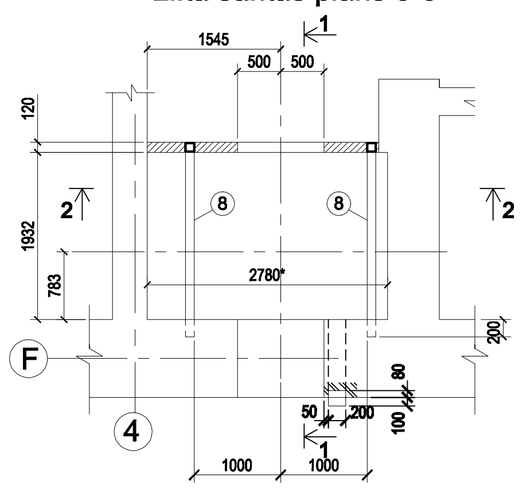

MARĶĒJUMS	PIEZĪMES	IZM. IZDARĪJA	DATUMS

CELMIŅA BŪVKONSTRUKCIJU PROJEKTĒŠANAS BIROJS SIA
Tālr. 67273417, 67369824,e pasta: birojs@cbpb.lv
Rīga, LV-1010, Skolas iela 21 - 404.

OBJEKTS: LATVIJAS NACIONĀLĀ OPERA

PASŪTĪTĀJS: SIA "RĪGAS NAMI"

Pasūtījuma Nr. 01-2012

Biroja vad.: ...../V.Celmiņš/
Būvpr.sad.vad.: ...../V.Celmiņš/
Inženieris ...../V.Celmiņš/
Datums:..... 2012. gada februāris

RASĒJUMS:

INVALĪDU LIFTS
LIFTA ŠAHTAS PĀRBŪVES KONSTRUKTĪVIE RISINĀJUMI

Stadija: TEHN. PROJ.

Mērogs: 1:50

Lapa: BK-02